MAGEL-130

GÖRÜNÜŞ

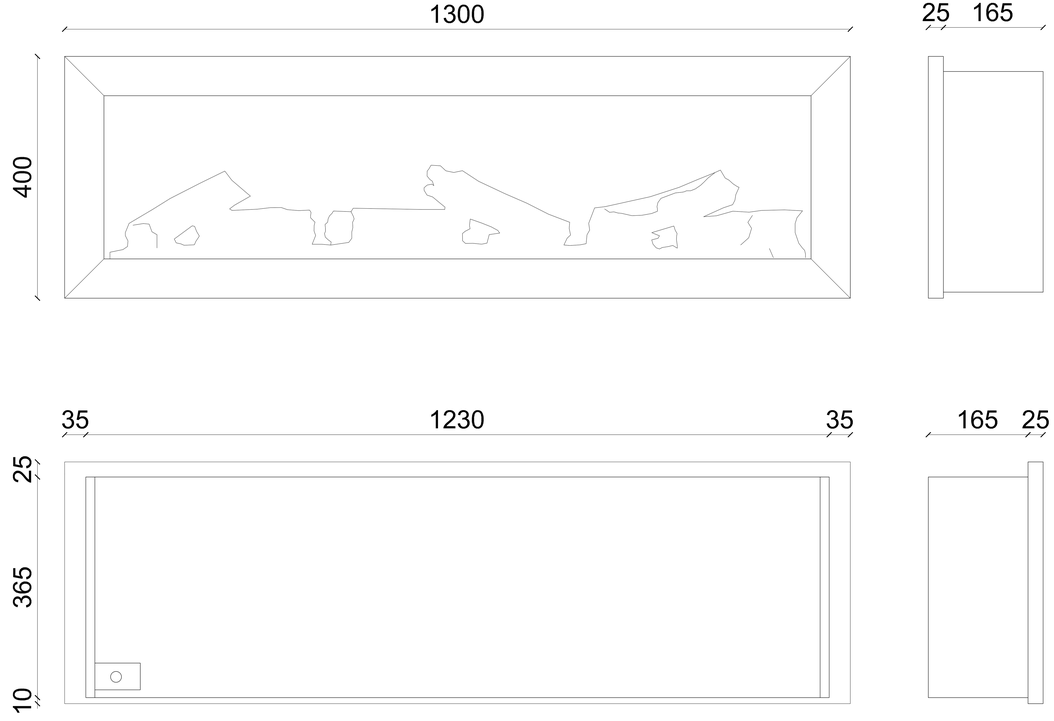

MONTAJ ÖLÇÜLERİ